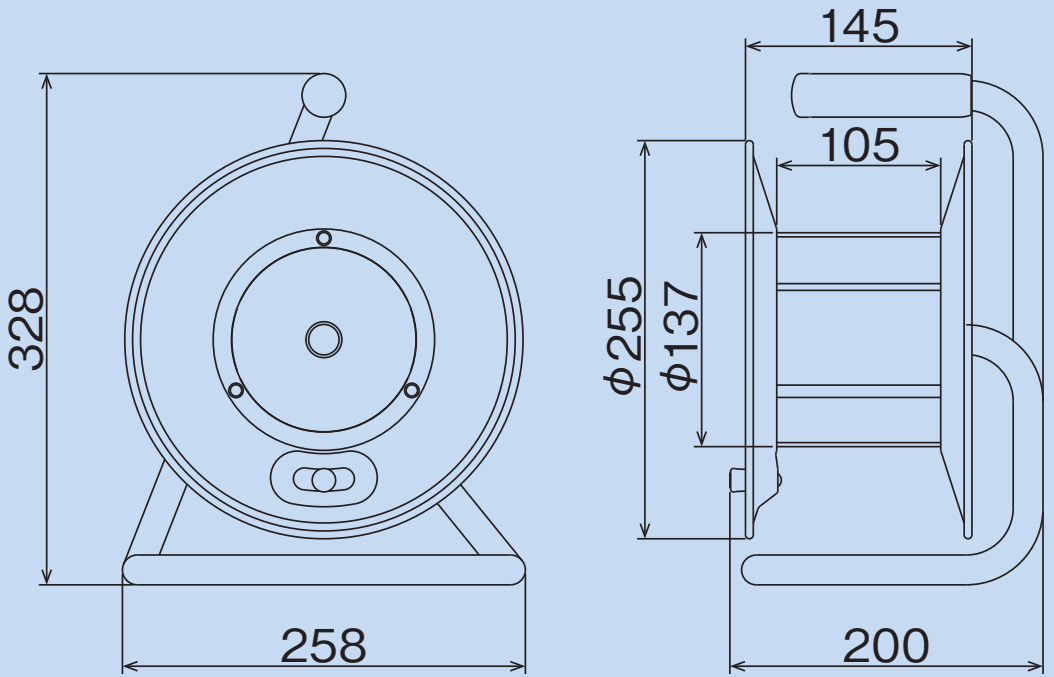
328
258
145
105
φ255
φ137
200